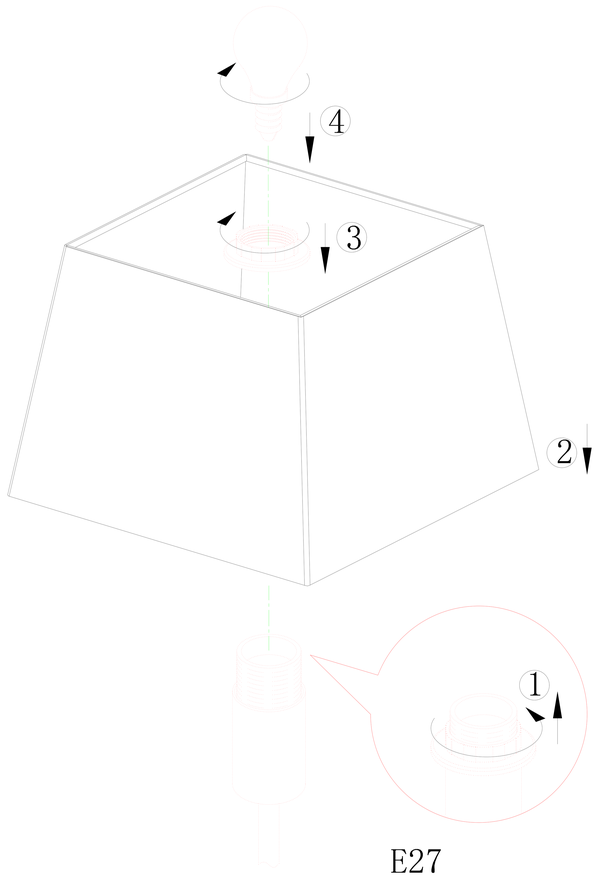


E27

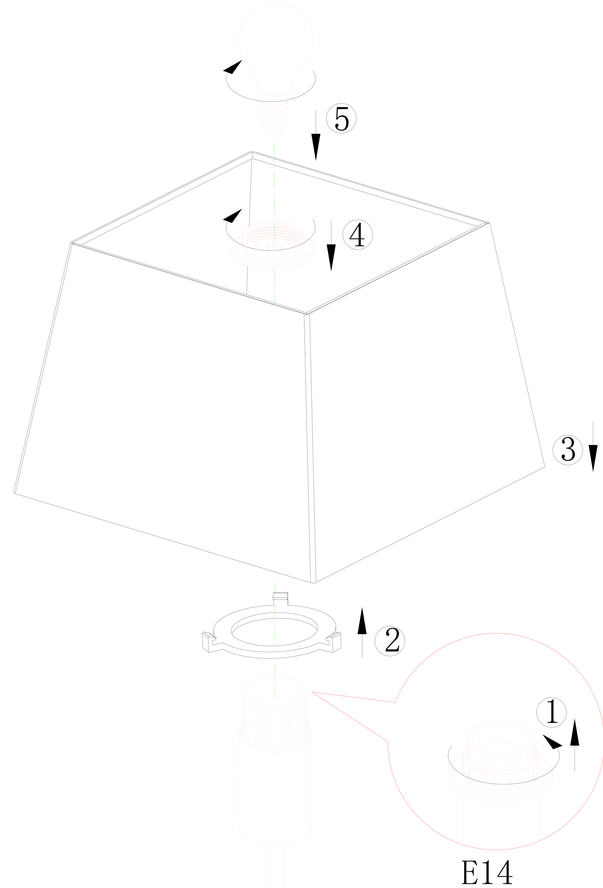


E14

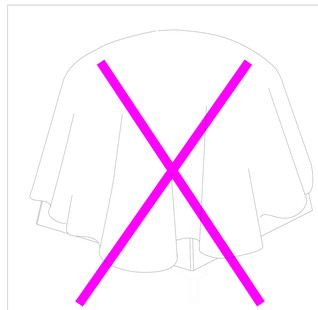

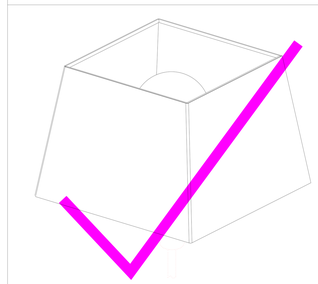

BLA88633